梭阀/Shuttle Valve

型号注释 /Note for type:

ST — 10

系　列 /Series：
ST:梭阀
ST: Shuttle valve

接管口径：
Port size：
06:G1/8”
08:G1/4”
10:G3/8”
15:G1/2”

技术参数 /Specification:

型　号/Type	ST–06	ST–08	ST–10	ST–15
工作介质 /Fluid	经 40 μ m 过滤的压缩空气 /Compressed Air			
接管口径 /Port size (G)	1/8”	1/4”	3/8”	1/2”
工作压力范围 /Operation pressure (MPa)	0.05~0.8			
使用温度范围 /Ambient temperature (℃)	–5~60			
本体材质 /Material	铝合金/Aluminum alloy			

外形尺寸 /Dimension(mm):

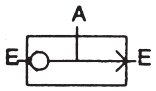
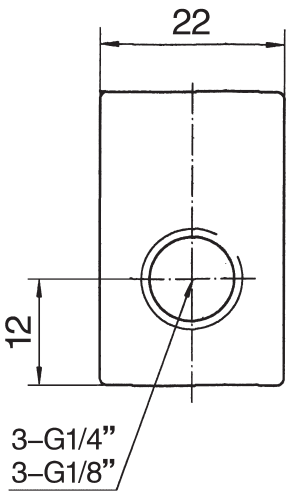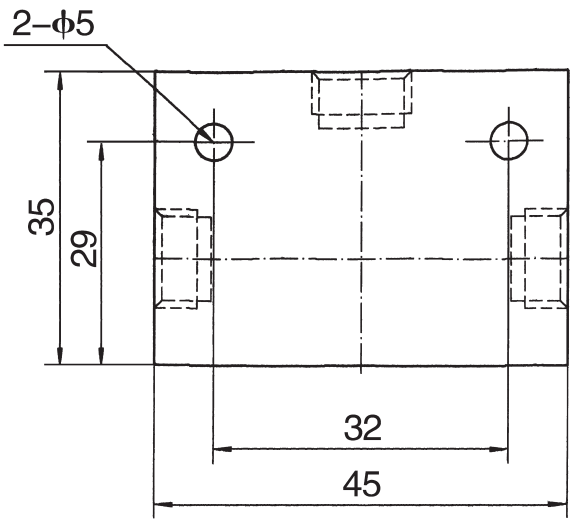
■ ST–06、08、10、15